Bürgerinformationsveranstaltung
Gemeinde Mörlenbach

geförderter Glasfaserausbau

01. Oktober 2025

Unsere Themen für Sie

1. Begrüßung
2. Vorstellung der IKbit
3. Vorstellung der PEB Breitband
4. Vorstellung von Klenk & Sohn
5. Vorstellung der ENTEGA
6. Vorstellung der Glasfaser-Produkte
7. Fragen und Antworten

Vorstellung der IKbit

Vorstellung der IKbit - Interkommunales Breitbandnetz

IKbit Interkommunales Breitbandnetz

Fördermittelgeber

Gefördert durch:

Bundesministerium für Digitales und Staatsmodernisierung

aufgrund eines Beschlusses des Deutschen Bundestages

Bundesförderung Breitband

aconium

HESSEN Hessisches Ministerium für Digitalisierung und Innovation

digitales.hessen

Auftraggeber

9 Kommunen → IKbit Interkommunales Breitbandnetz

Auftragnehmer

peb Breitband planen | errichten | betreiben

KLENK ASBACH

entega

Vorstellung der IKbit - Interkommunales Breitbandnetz

Auf unserer Internetseite unter **https://www.ikbit.de/** finden Sie Informationen

über unsere Aktivitäten wie z.B.

- Aktueller Baufortschritt und Meilensteine
- Bauzeitenplan und Bürgerinformation
- Kontaktmöglichkeiten und Ansprechpartner
- Übersicht der geförderten Adressen des Glasfaserausbaus

Der geförderte Glasfaserausbau umfasst die Errichtung eines Glasfaserhausanschlusses für jede geförderte Adresse. Dieser **geförderte Hausanschluss ist für die Bürgerinnen und Bürger kostenlos** und daher nicht an einen Vertragsabschluss über ein Telekommunikationsprodukt gebunden.

Vorstellung der IKbit - Interkommunales Breitbandnetz

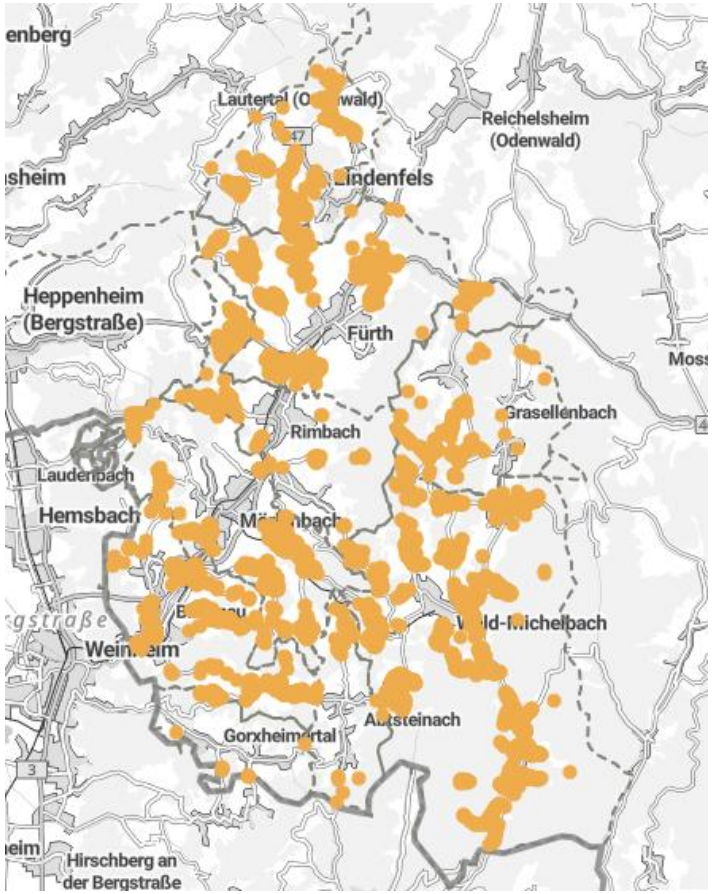

Welche Adressen werden gefördert ausgebaut?

Hier können Sie Ihre Adresse suchen und sehen, ob diese durch einen Eigenausbau eines Telekommunikationsunternehmen erschlossen wird bzw. schon ist (schwarz), oder ob Ihre Adresse über den geförderten Glasfaserausbau realisiert wird (orange).

Sollte Ihre Adresse nicht ausgewiesen sein, können Sie sich gerne über das Kontaktformular direkt ans uns wenden.

Unsere Übersichtskarte unter:

https://www.https://ikbit.de/index.php/gefoerderter-glasfaserausbau/uebersichtskarte-adresspunkte

Vorstellung der PEB Breitband

peb Breitband
planen | errichten | betreiben

Jetzt bringen wir die Glasfaser für Sie nach Mörlenbach

PEB Breitband GmbH & Co. KG stellt sich vor

PEB Breitband GmbH & Co. KG
plant, **e**rrichtet und **b**etreibt Glasfasernetze

Klenk & Sohn GmbH
GU für schlüsselfertige passive TK-Netze

ENTEGA Medianet GmbH
Betrieb und Vermarktung von TK-Netzen

… Erfahrungen aus über 70 Jahren gemeinsamer Kompetenz

Ihr kostenloser Glasfaseranschluss mit freier Anbieterwahl im Open-Access-Netz

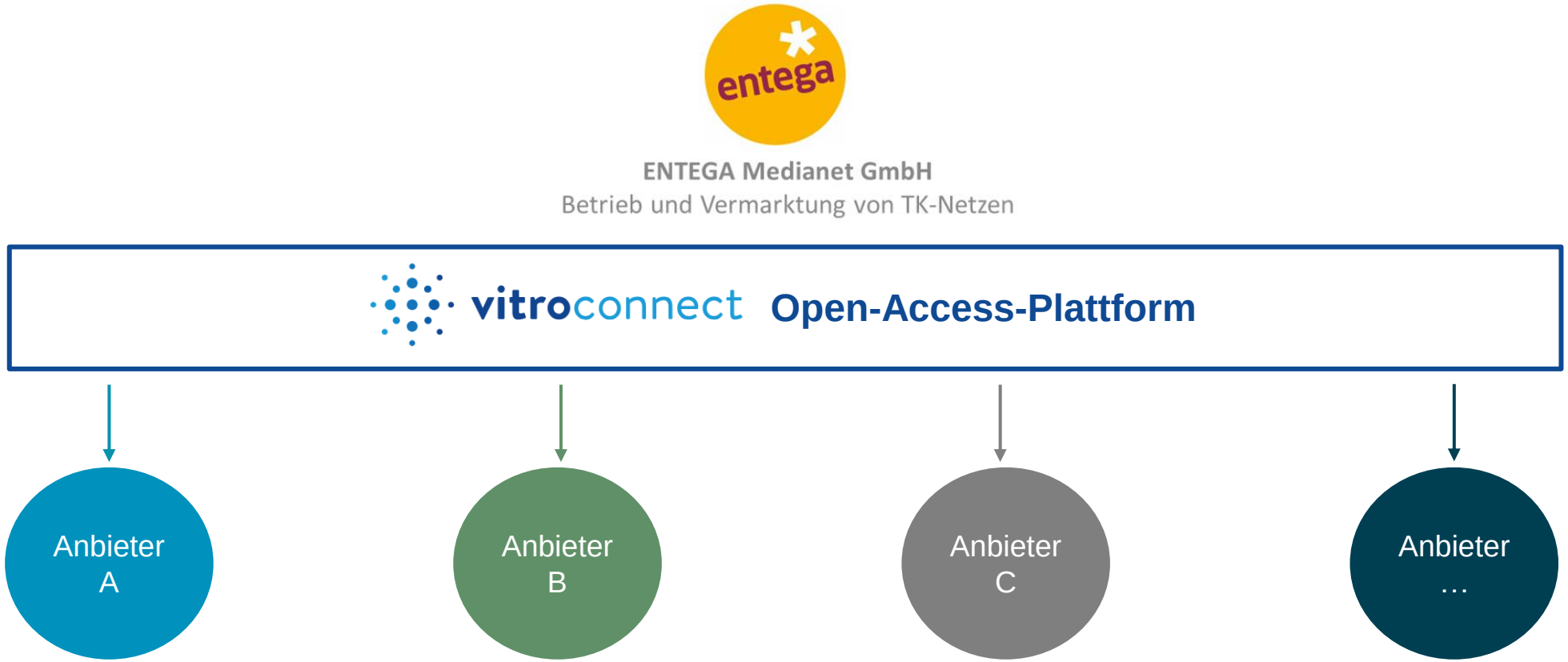

MEHR ALS 100 JAHRE VERANTWORTUNG FÜR SÜDHESSEN

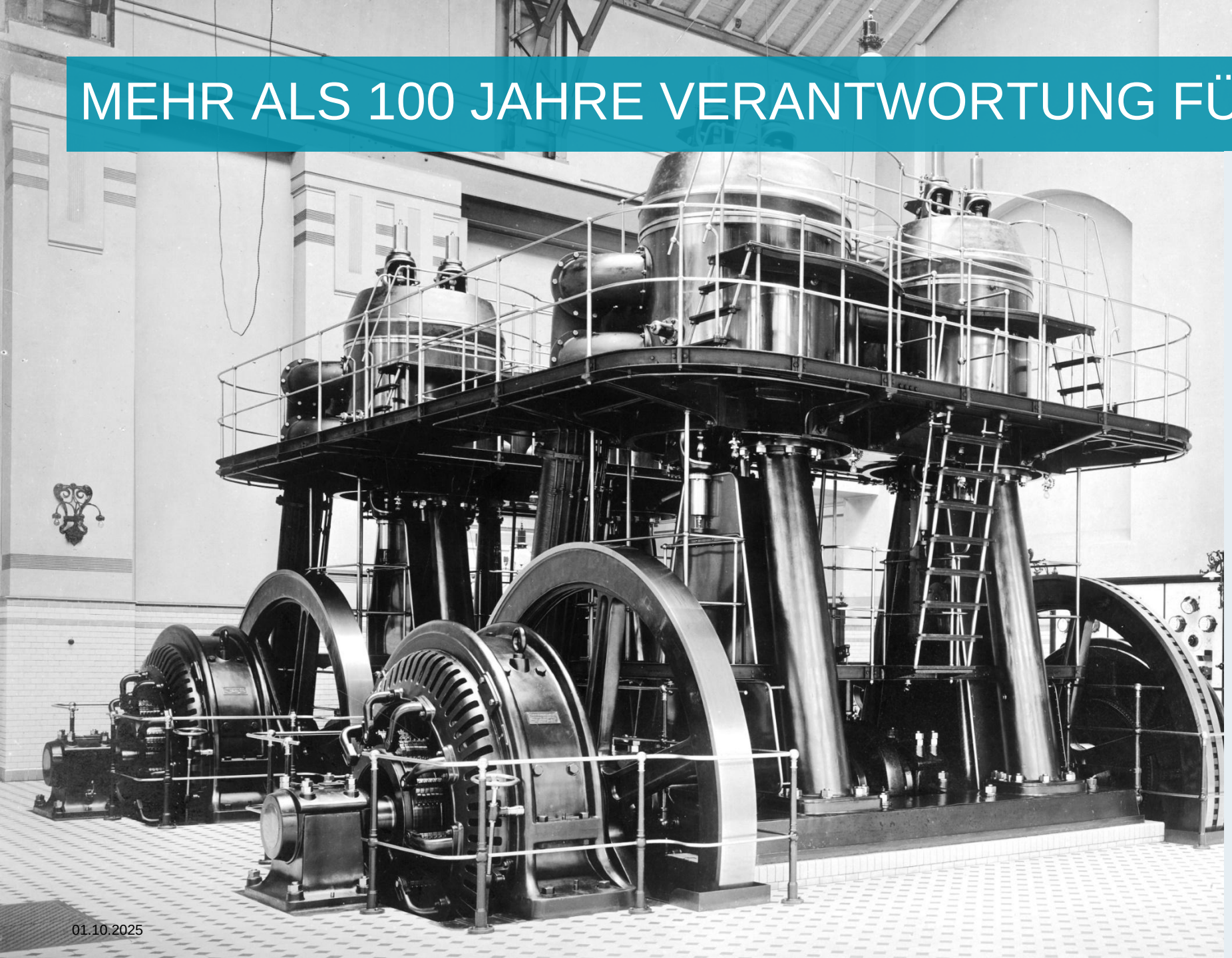

Kilometer

20.000

Über alle Netzarten hinweg betreiben und pflegen wir fast 20.000 km Netze.

Mitarbeiter*innen

2.000

Wir beschäftigen in Darmstadt und der Region mehr als 2.000 Mitarbeiter*innen.

Jahre

100

Wir übernehmen seit 100 Jahren Verantwortung für die Daseinsvorsorge.

VOR 30 JAHREN DER ERSTE GLASFASERRING EUROPAS: „ODENWALDRING“

Klenk & Sohn GmbH – aus der Region für die Region

Seit 1920 – wir sind stolz auf unser nunmehr über 100-jähriges Bestehen in nun 5. Familiengeneration

Sitz in Modautal

Vom reinen Elektroinstallations-Betrieb zum Komplettanbieter rund um die Errichtung passiver Telekommunikations- und Energienetze

„Alles aus einer Hand“

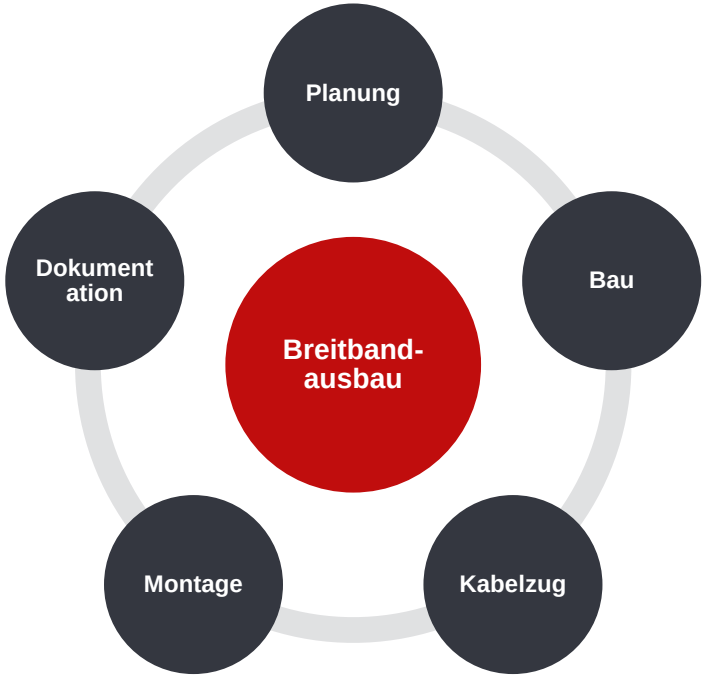

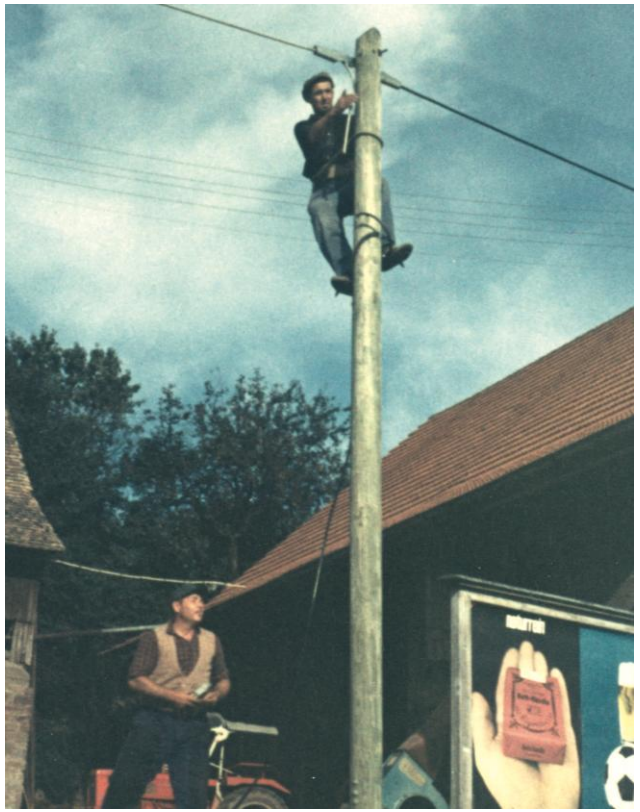

Geförderter Glasfaserausbau

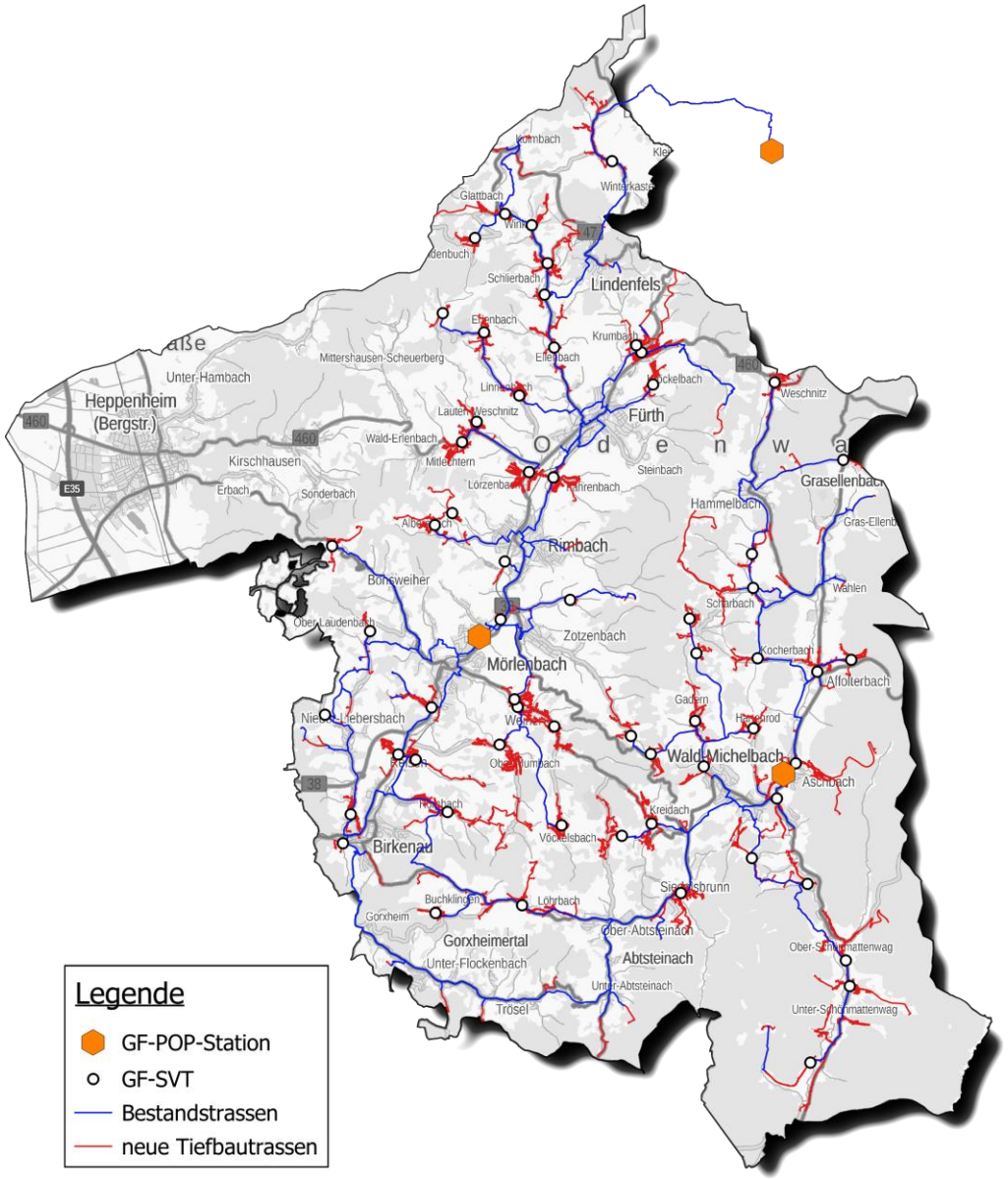

Zahlen, Daten, Fakten

- Geplanter Baubeginn: **2025**
- Geplantes Bauende: **2028**
- Insgesamt **56** Ausbaulose mit **69** SVT in **9** Kommunen
- **7.150** Grundstücke/Gebäude werden ausgebaut
- Ca. **495 km** Glasfasertrasse (Neubau und Bestandsnutzung)

Kommunen

- Abtsteinach
- Birkenau
- Fürth i. Odw.
- Gorxheimertal
- Grasellenbach
- Mörlenbach
- Rimbach
- Wald-Michelbach
- Lindenfels

Vertriebspotential

- Institutionelle Nachfrager: **7**
- Firmen: **770**
- Privat: **9.660**

- Gesamt: **10.437**

Technisches Konzept zur Projektrealisierung Gemeinde Mörlenbach

- 1.120 unterversorgte Adressen
- Ca. 41,5 km neuer Trassenbau
  - Innerorts: ca. 36 km
  - Außerorts: ca. 5,5 km
- 10 neue MFG 18-Gehäuse (Sammler)
- 23 neue NVT-Standorte

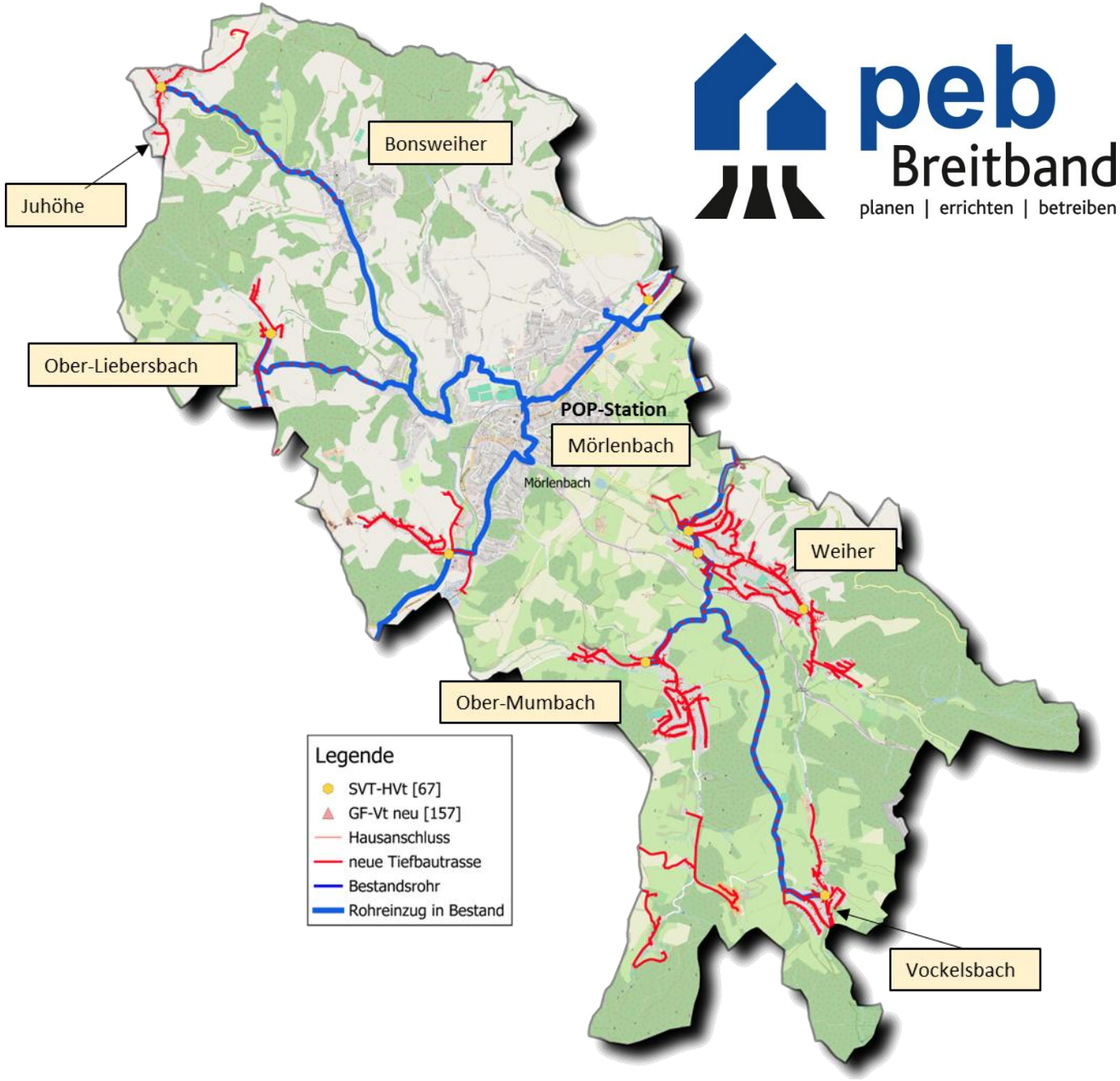

Bauzeitenplanung

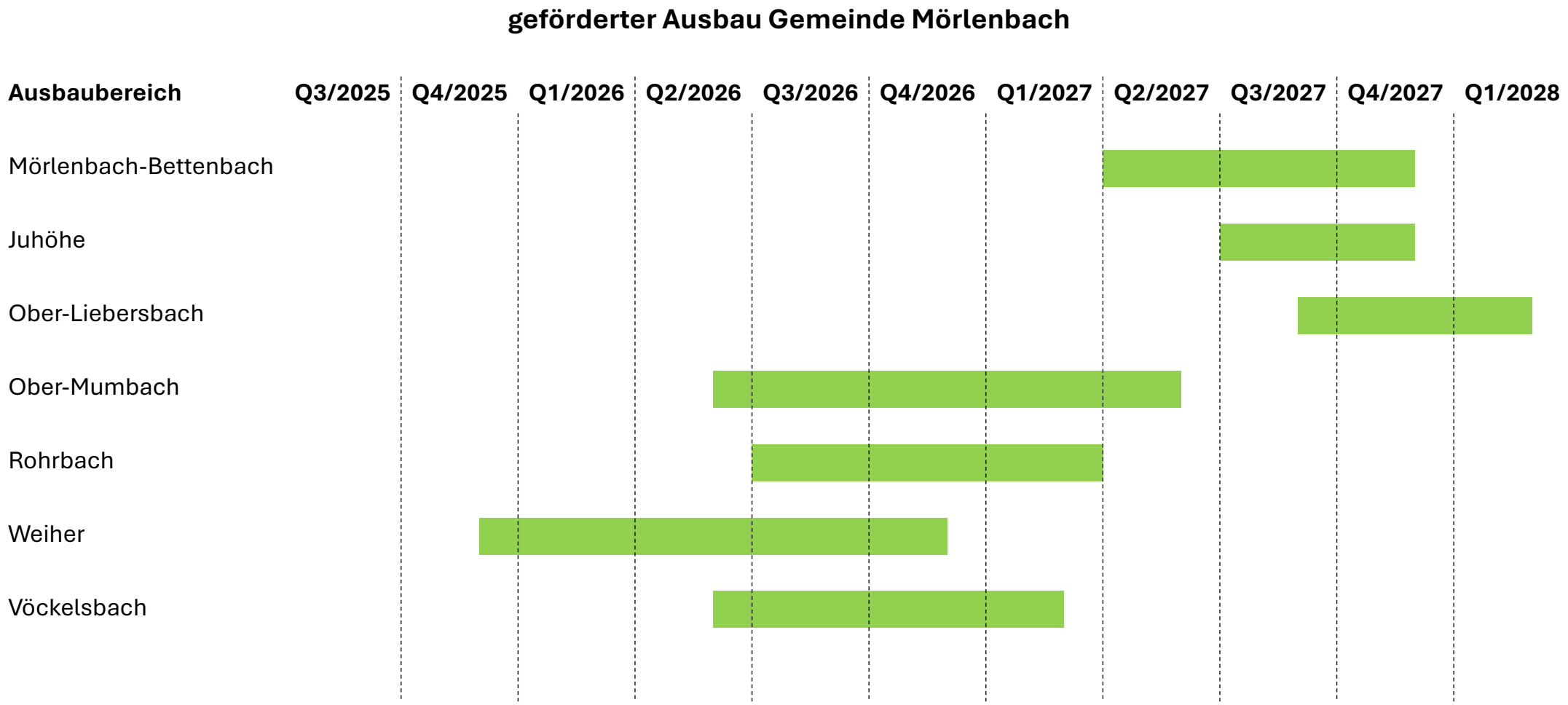

Technisches Konzept zur Projektrealisierung

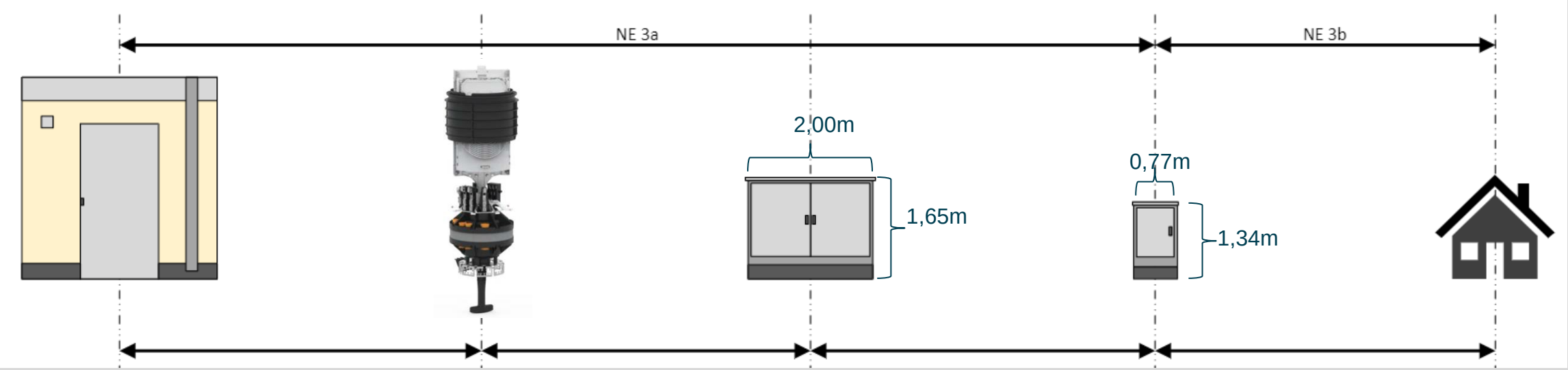

POP-Standort (POP)

Sammelmuffe (S-Muffe)

Sammelverteiler (SVT)

Straßenverteiler (NVT)

Hausübergabepunkt (HÜP)

Bewährte Verlegetechniken beim Glasfaserausbau

peb Breitband
planen | errichten | betreiben

Konventioneller Tiefbau

Pflug

Bohrungen

Vibrationseinzugsverfahren (VEV)

Bewährte Verlegetechniken beim Glasfaserausbau

peb Breitband
planen | errichten | betreiben

Schneller und sauberer Ausbau durch das Vibrations-Einzugs-Verfahren (VEV)

peb Breitband
planen | errichten | betreiben

Wir informieren Sie bevor die „Bagger rollen“

Vor Beginn der Baumaßnahmen in Ihrer Straße kommen wir auf Sie zu…

… wann wird mit den Baumaßnahmen begonnen

… welche Bereiche sind betroffen

… wer ist der zuständige Bauleiter = Ansprechpartner vor Ort

… Information zu Telefon- und Mailhotline

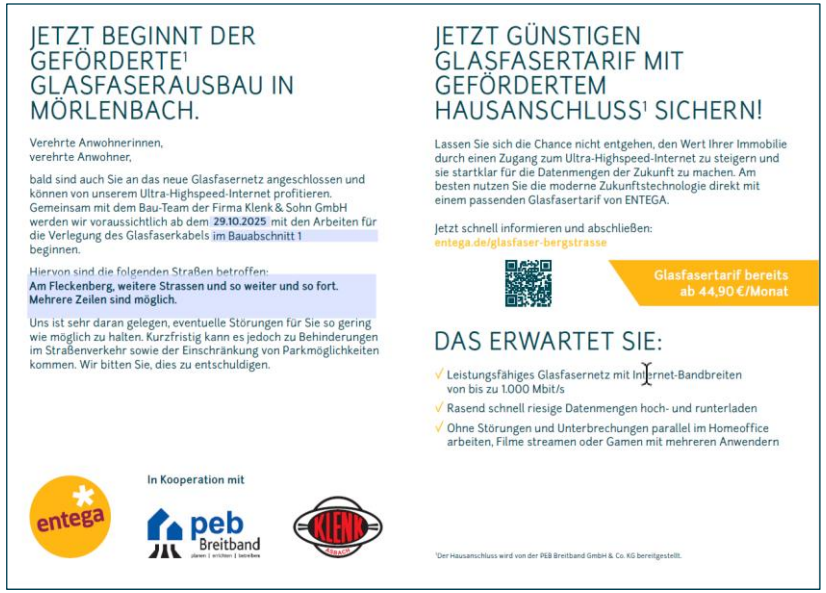

JETZT BEGINNT DER GEFÖRDERTE[1] GLASFASERAUSBAU IN MÖRLENBACH.

Verehrte Anwohnerinnen,
verehrte Anwohner,

bald sind auch Sie an das neue Glasfasernetz angeschlossen und können von unserem Ultra-Highspeed-Internet profitieren. Gemeinsam mit dem Bau-Team der Firma Klenk & Sohn GmbH werden wir voraussichtlich ab dem **29.10.2025** mit den Arbeiten für die Verlegung des Glasfaserkabels im Bauabschnitt 1 beginnen.

Hiervon sind die folgenden Straßen betroffen:
Am Fleckenberg, weitere Strassen und so weiter und so fort. Mehrere Zeilen sind möglich.

Uns ist sehr daran gelegen, eventuelle Störungen für Sie so gering wie möglich zu halten. Kurzfristig kann es jedoch zu Behinderungen im Straßenverkehr sowie der Einschränkung von Parkmöglichkeiten kommen. Wir bitten Sie, dies zu entschuldigen.

In Kooperation mit

JETZT GÜNSTIGEN GLASFASERTARIF MIT GEFÖRDERTEM HAUSANSCHLUSS[1] SICHERN!

Lassen Sie sich die Chance nicht entgehen, den Wert Ihrer Immobilie durch einen Zugang zum Ultra-Highspeed-Internet zu steigern und sie startklar für die Datenmengen der Zukunft zu machen. Am besten nutzen Sie die moderne Zukunftstechnologie direkt mit einem passenden Glasfasertarif von ENTEGA.

Jetzt schnell informieren und abschließen:
entega.de/glasfaser-bergstrasse

Glasfasertarif bereits ab 44,90 €/Monat

DAS ERWARTET SIE:

- Leistungsfähiges Glasfasernetz mit Internet-Bandbreiten von bis zu 1.000 Mbit/s
- Rasend schnell riesige Datenmengen hoch- und runterladen
- Ohne Störungen und Unterbrechungen parallel im Homeoffice arbeiten, Filme streamen oder Gamen mit mehreren Anwendern

[1]Der Hausanschluss wird von der PEB Breitband GmbH & Co. KG bereitgestellt.

WIR SIND FÜR SIE DA.

Sie möchten mehr über unsere Glasfasertarife erfahren?
Rufen Sie uns an unter 06151 493 8654 oder besuchen Sie uns online auf entega.de/glasfaser-bergstrasse

Sie haben Fragen zu den Bautätigkeiten vor Ort?
Rufen Sie unseren Partner Klenk & Sohn GmbH unter 06167 930 026 an oder schreiben Sie eine E-Mail an glasfaser-odenwald@klenkfirm.de

Gefördert durch:
Projektträger:
Kofinanziert durch:
Auftraggeber:

entega.de

Vorstellung der technischen Umsetzung Inhaus-Verkabelung

Den Glasfaseranschluss mit einer Kupferverkabelung im Haus nutzen

Kupferdoppelader (CuDa)

- Bestehende Inhaus-Verkabelung CuDA (heutige Telefonverbindung, nicht „Klingeldraht“)
- Stromversorgung G-Fast-Gerät mittels Reverse Power (keine Steckdose im Keller erforderlich)

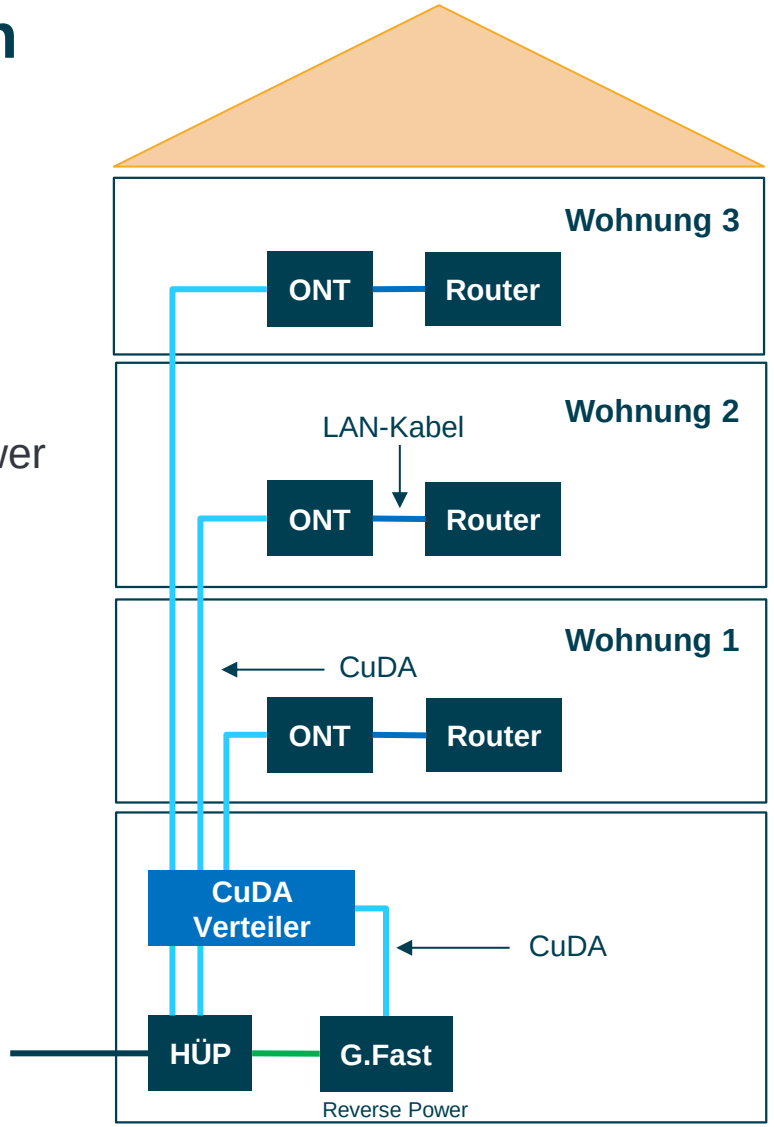

Den Glasfaseranschluss mit CAT-Verkabelung im Haus nutzen

CAT-Verkabelung

- Inhausverkabelung mit CAT6 oder besser (CAT6 oder höherwertig)
- Ideale Internetversorgung im Wohnraum
- Begrenzte Bandbreite bis 1.000 Mbit/s
- Unterhalb CAT6-Standard: ~100 Mbit/s

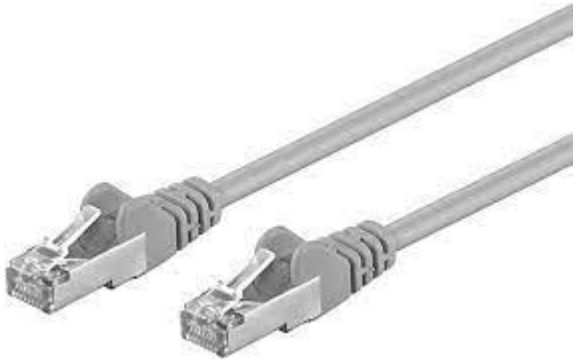

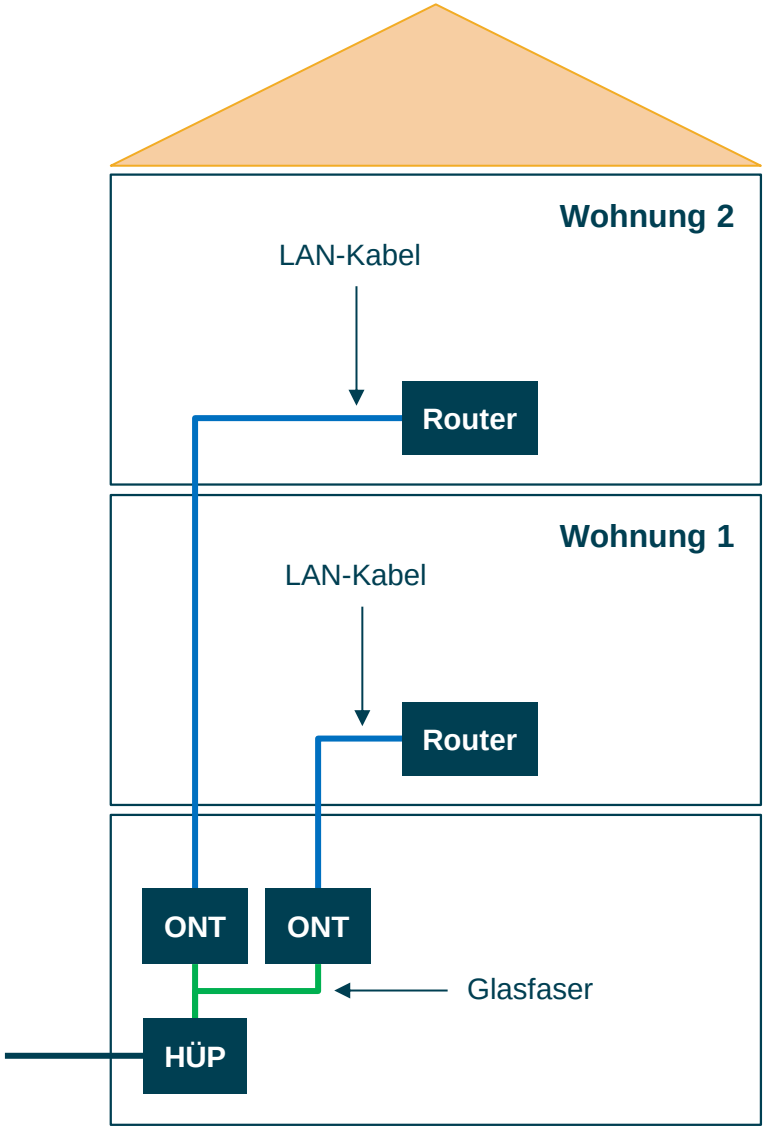

Den Glasfaseranschluss mit Glasfaser im Haus nutzen

Glasfaser

- Inhaus-Verkabelung mit Glasfaser (Single Mode)
- Ideale Internetversorgung im Wohnraum
- Zukunftsfähig für sehr hohe Bandbreiten

ENTEGA Glasfaser-Kit

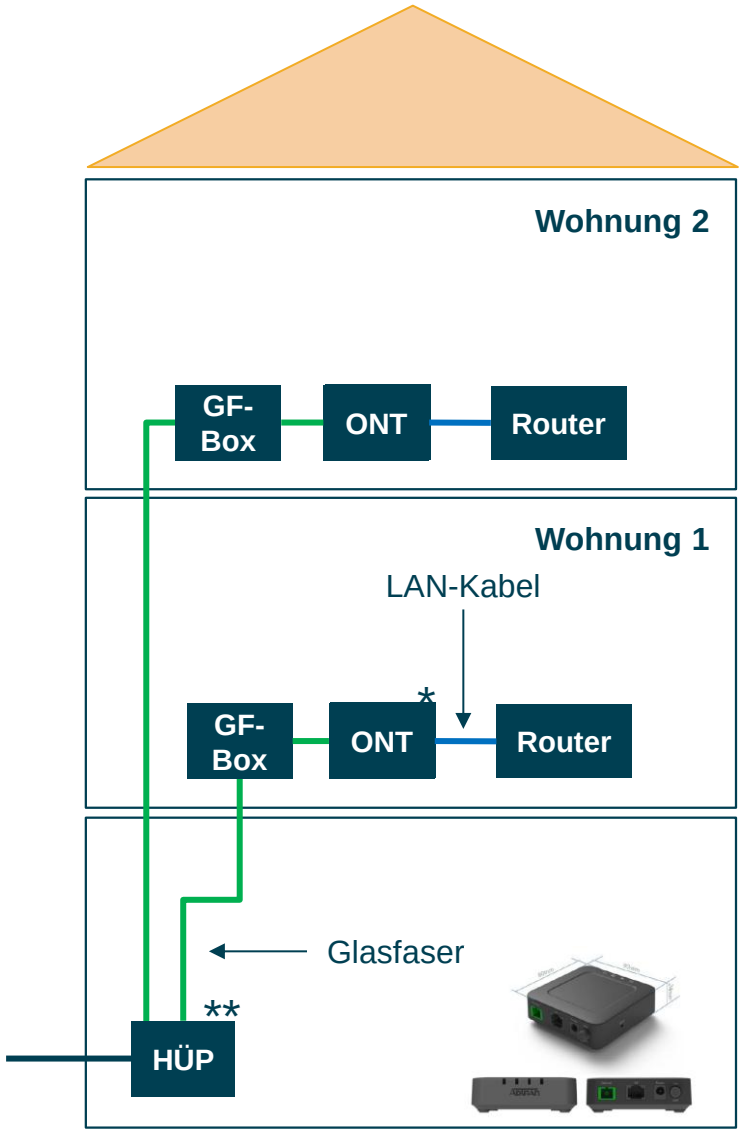

* ONT: Optical Network Termination
** HÜP: Hausübergabepunkt

Vorstellung unserer Glasfaser-Produkte für Sie

WOZU BRAUCHEN WIR EIGENTLICH GLASFASER?

- Homeoffice und Homeschooling
- Störungsfreies Videostreaming
- 4K zukünftig als neues Standardbildformat – Zukunft 8K
- Ruckelfreies Surferlebnis – egal, wie viele parallele Anwendungen stattfinden
- Smart Home – intelligentes Haus
- Cloud-Computing für Unternehmen
- Beschleunigung von digitalen Geschäftsprozessen
- Schneller Up- und Download von großen Datenmengen
- E-Health – „Online-Sprechstunde“
- E-Amt – digitale Verwaltungsprozesse

GEFÖRDERTER GLASFASER - HAUSANSCHLUSS

- ✓ **Kostenfreier Hausanschluss**, unabhängig ob Sie sich für einen ENTEGA Glasfaser-Tarif entscheiden.
- ✓ Gefördert durch die **Gigabitförderung 2.0 der Bundesregierung.**
- ✓ **Bestellen Sie jetzt Ihren Glasfaser-Hausanschluss** - Sie steigern den Wert Ihrer Immobilie und sind startklar für die Datenmengen der Zukunft.

SIE HABEN DIE WAHL.

INTERNET
TELEFONIE
2* in 1
ENTEGA
HOME
KOMBI

ÖKOSTROM
INTERNET
TELEFONIE
3* in 1
ENTEGA
ZUHAUSE
FLAT 400

- GARANTIERTE GESCHWINDIGKEIT
- AUSGEZEICHNETE LEISTUNGSFÄHIGKEIT
- ZUVERLÄSSIGE VERBINDUNGS-STABILITÄT
- ÖKOLOGISCH UND KLIMAFREUNDLICH

entega

INTERNET
TELEFONIE

2*in1

ENTEGA
HOME
KOMBI

ENTEGA 2-IN-1 TARIFPAKETE

Geförderter Hausanschluss

Ø 33,67 € pro Monat

HOME KOMBI 300	HOME KOMBI 600	HOME KOMBI 1.000
Ultra-Highspeed-Internetflat **mit bis zu 300 Mbit/s Download und mit bis zu 150 Mbit/s Upload**	Ultra-Highspeed-Internetflat **mit bis zu 600 Mbit/s Download und mit bis zu 300 Mbit/s Upload**	Ultra-Highspeed-Internetflat **mit bis zu 1.000 Mbit/s Download und mit bis zu 300 Mbit/s Upload**
Festnetzflat Deutschland	Festnetzflat Deutschland	Festnetzflat Deutschland
Geförderter Hausanschluss	Geförderter Hausanschluss	Geförderter Hausanschluss
Erste 6 Monate 0 €	**Erste 6 Monate** 0 €	**Erste 6 Monate** 0 €
Ab dem 7. Monat 44,90 € **im Monat**	**Ab dem 7. Monat** 59,90 € **im Monat**	**Ab dem 7. Monat** 79,90 € **im Monat**

ÖKOSTROM
INTERNET
TELEFONIE

3* in 1

ENTEGA
ZUHAUSE
FLAT 400

ENTEGA 3-IN-1 TARIFPAKETE

Geförderter Hausanschluss

ZUHAUSE FLAT 400 S Für 1-2-Personen-Haushalte	ZUHAUSE FLAT 400 M Für 2-3-Personen-Haushalte	ZUHAUSE FLAT 400 L Für 3-4-Personen-Haushalte
✓ Ökostrom-Flatrate **bis 2.400 kWh** im Jahr	✓ Ökostrom-Flatrate **bis 3.550 kWh** im Jahr	✓ Ökostrom-Flatrate **bis 4.950 kWh** im Jahr
✓ Highspeed-Internet-Flat mit bis zu 400 Mbit/s Download und mit bis zu 200 Mbit/s Upload ✓ Festnetzflat Deutschland		
Mit max. 100 Mbit/s 105,90 € **im Monat**	**Mit max. 100 Mbit/s** 133,90 € **im Monat**	**Mit max. 100 Mbit/s** 165,90 € **im Monat**
Ab Glasfaserverfügbarkeit mit bis zu 400 Mbit/s 120,90 € **im Monat**	**Ab Glasfaserverfügbarkeit mit bis zu 400 Mbit/s** 148,90 € **im Monat**	**Ab Glasfaserverfügbarkeit mit bis zu 400 Mbit/s** 180,90 € **im Monat**

120 €
FRÜHBUCHER-VORTEIL*

- ✓ **GRATIS PREMIUM-ROUTER**
- ✓ **KEINE NACHZAHLUNG**
- ✓ **MONATLICHER FESTPREIS**
- ✓ **Ausgleichszahlung bis zu 24 Monate**
  KEINE DOPPELTEN KOSTEN
- ✓ **EINE RECHNUNG FÜR ALLES**

Bei Bedarf XS-Paket (bis 1.300 kWh) und XL-Paket (bis 7.000 kWh) erhältlich. Bandbreiten-Upgrades auf bis zu 600 oder 1.000 Mbit/s zubuchbar.

*Frühbucher-Vorteil: Kunden erhalten bei Buchung der ENTEGA Zuhause Flat 400 während der genannten Gültigkeitsdauer dieses Angebots eine monatliche Gutschrift in Höhe von jeweils 10 € über 12 Monate auf ihrer monatlichen Abrechnung. Es zählt das Datum des Vertragseingangs bei ENTEGA. Die Prämie gilt nur in ausgewählten Vertriebsgebieten des geförderten Glasfaserausbaus. Keine Barauszahlung möglich.

ENTEGA TV

OPTIONAL DAZUBUCHEN

- ✓ **Für alle Flat-Pakete**
- ✓ **110 Sender und davon 60 in HD-Qualität**
- ✓ **Replay, Time-Shift- und Aufnahmefunktion**
- ✓ **Mobiles Fernsehen innerhalb des Heimnetzes**
- ✓ **3 parallele Streams**
- ✓ **20 h Aufnahmezeit inklusive**

ENTEGA MOBILFUNK

ALLNET-FLAT DAZUBUCHEN

- ✓ **Telefon- und SMS-Flatrate in alle deutschen Netze**
- ✓ **LTE-Highspeed-Internet mit bis zu 100 Mbit/s**
- ✓ **mit bis zu 20 GB Datenvolumen**
- ✓ **Optimale D-Netz-Qualität**
- ✓ **Auf Wunsch kann ein attraktives Smartphone* dazugebucht werden**
- ✓ **ENTEGA Baumpflanzgarantie**

Abbildung beispielhaft.

WIR SIND FÜR SIE DA

Persönliche Beratung - Terminvereinbarung

06151 862 9002

Weitere Informationen

06151 493 8654

entega.de/glasfaser-bergstrasse

ENTEGA Point Heppenheim

SIE HABEN NOCH FRAGEN?

Vielen Dank für Ihre Aufmerksamkeit