Bürgerinformationsveranstaltung Gemeinde Grasellenbach

geförderter Glasfaserausbau

21. Oktober 2026

Unsere Themen für Sie

1. Begrüßung
2. Vorstellung der IKbit
3. Vorstellung der PEB Breitband
4. Vorstellung von Klenk & Sohn
5. Vorstellung der ENTEGA
6. Vorstellung der Glasfaser-Produkte
7. Fragen und Antworten

Vorstellung der IKbit

Vorstellung der IKbit - Interkommunales Breitbandnetz

IKbit Interkommunales Breitbandnetz

Fördermittelgeber

Gefördert durch:

Bundesministerium für Digitales und Staatsmodernisierung

aufgrund eines Beschlusses des Deutschen Bundestages

GIGABIT FÖRDERUNG

aconium Projektträger

Im Auftrag des Bundesministeriums für Digitales und Staatsmodernisierung

HESSEN
Hessisches Ministerium für Digitalisierung und Innovation

Auftraggeber

9 Kommunen →

IKbit Interkommunales Breitbandnetz

Auftragnehmer

peb Breitband
planen | errichten | betreiben

KLENK ASBACH

entega

Vorstellung der IKbit - Interkommunales Breitbandnetz

Auf unserer Internetseite unter **https://www.ikbit.de/** finden Sie Informationen

über unsere Aktivitäten wie z.B.

- Aktueller Baufortschritt und Meilensteine
- Bauzeitenplan und Bürgerinformation
- Kontaktmöglichkeiten und Ansprechpartner
- Übersicht der geförderten Adressen des Glasfaserausbaus

Der geförderte Glasfaserausbau umfasst die Errichtung eines Glasfaserhausanschlusses für jede geförderte Adresse. Dieser **geförderte Hausanschluss ist für die Bürgerinnen und Bürger kostenlos** und daher nicht an einen Vertragsabschluss über ein Telekommunikationsprodukt gebunden.

Vorstellung der IKbit - Interkommunales Breitbandnetz

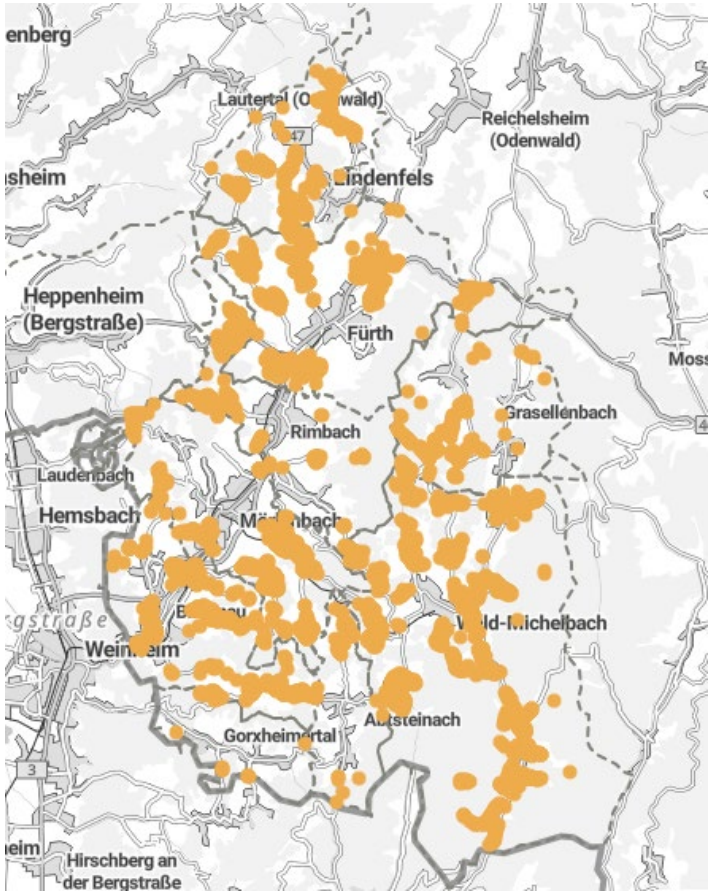

Welche Adressen werden gefördert ausgebaut?

Hier können Sie Ihre Adresse suchen und sehen, ob diese durch einen Eigenausbau eines Telekommunikationsunternehmen erschlossen wird bzw. schon ist (schwarz), oder ob Ihre Adresse über den geförderten Glasfaserausbau realisiert wird (orange).

Sollte Ihre Adresse nicht ausgewiesen sein, können Sie sich gerne über das Kontaktformular direkt ans uns wenden.

Unsere Übersichtskarte unter:

https://www.https://ikbit.de/index.php/gefoerderter-glasfaserausbau/uebersichtskarte-adresspunkte

Vorstellung der PEB Breitband

Jetzt bringen wir die Glasfaser für Sie nach Grasellenbach



Spatenstich 12.08.2025

PEB Breitband GmbH & Co. KG stellt sich vor

PEB Breitband GmbH & Co. KG
plant, **e**rrichtet und **b**etreibt Glasfasernetze

Klenk & Sohn GmbH
GU für schlüsselfertige passive TK-Netze

ENTEGA Medianet GmbH
Betrieb und Vermarktung von TK-Netzen

… Erfahrungen aus über 70 Jahren gemeinsamer Kompetenz

Ihr kostenloser Glasfaseranschluss mit freier Anbieterwahl im Open-Access-Netz

ENTEGA Medianet GmbH
Betrieb und Vermarktung von TK-Netzen

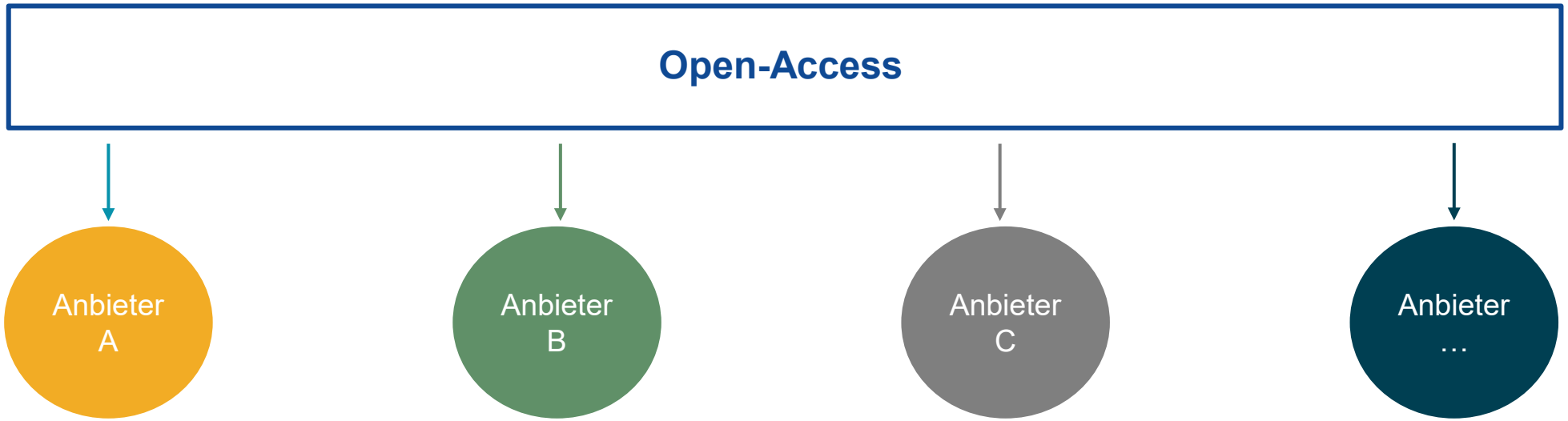

MEHR ALS 100 JAHRE VERANTWORTUNG FÜR SÜDHESSEN



Kilometer

20.000

Über alle Netzarten hinweg betreiben und pflegen wir fast 20.000 km Netze.

Mitarbeiter*innen

2.000

Wir beschäftigen in Darmstadt und der Region mehr als 2.000 Mitarbeiter*innen.

Jahre

100

Wir übernehmen seit 100 Jahren Verantwortung für die Daseinsvorsorge.

VOR 30 JAHREN DER ERSTE GLASFASERRING EUROPAS: „ODENWALDRING“



Klenk & Sohn GmbH – aus der Region für die Region

Seit 1920 – wir sind stolz auf unser nunmehr über 100-jähriges Bestehen in nun 5. Familiengeneration

Sitz in Modautal

Vom reinen Elektroinstallations-Betrieb zum Komplettanbieter rund um die Errichtung passiver Telekommunikations- und Energienetze

„Alles aus einer Hand“

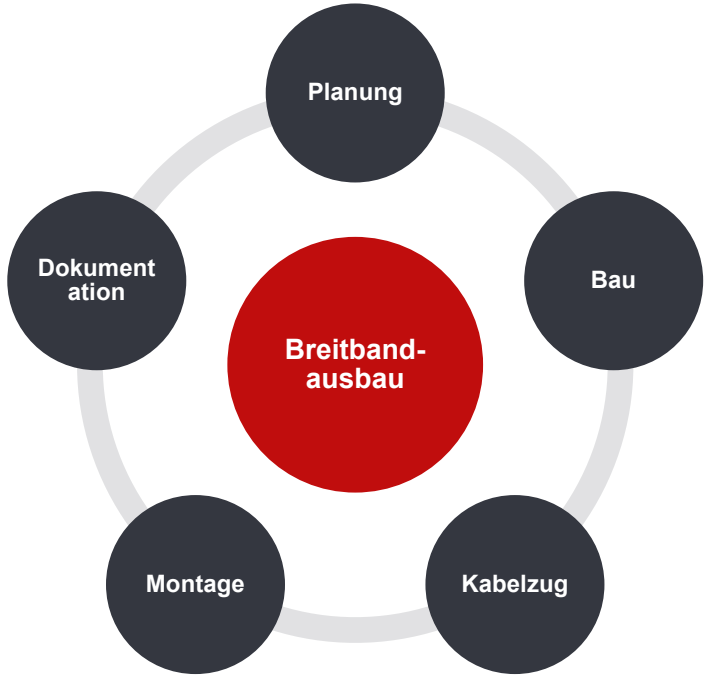



Geförderter Glasfaserausbau

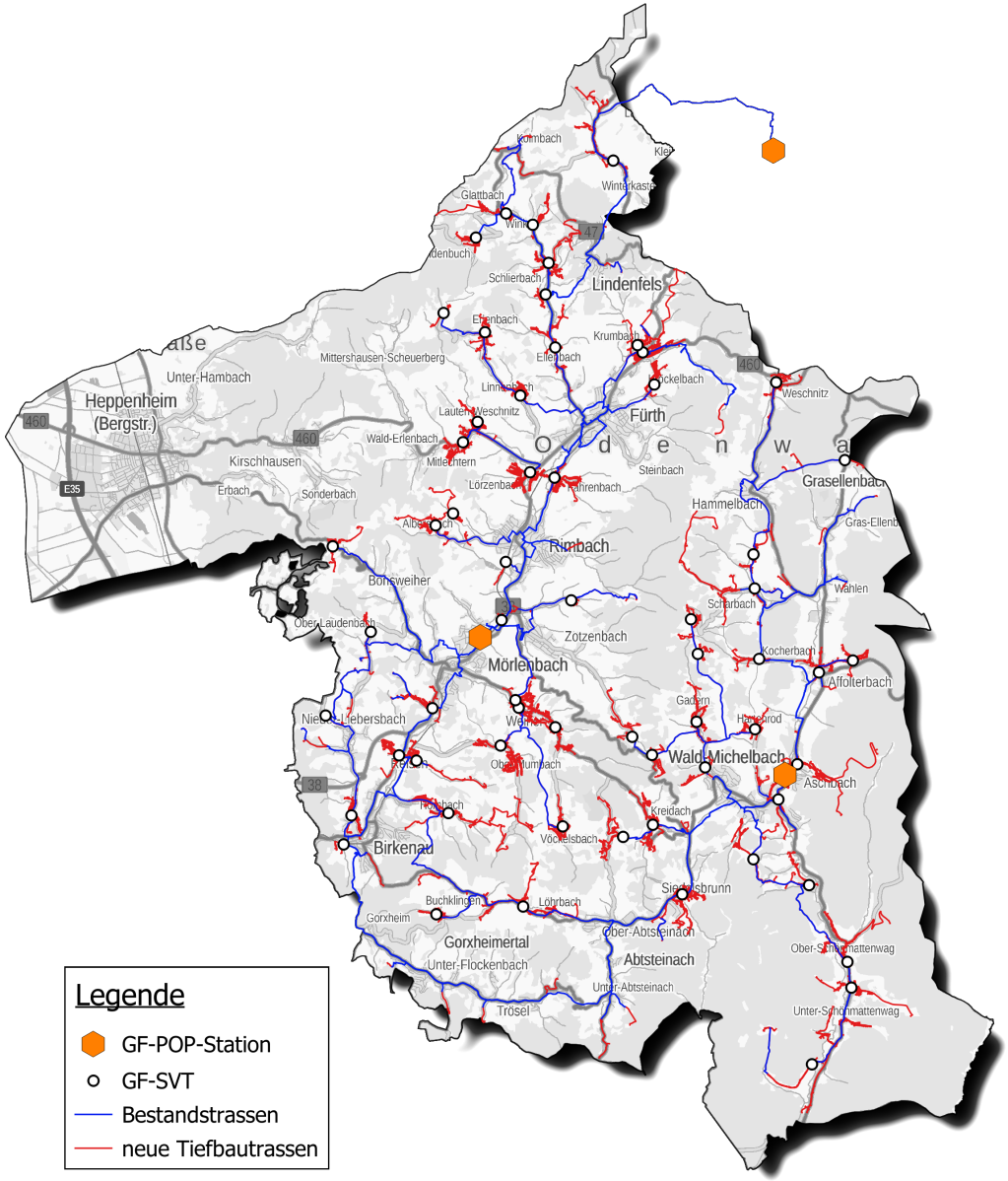

Zahlen, Daten, Fakten

- Baubeginn: **2025**
- Geplantes Bauende: **2028**
- Insgesamt **56** Ausbaulose mit **69** SVT in **9** Kommunen
- **7.392** Grundstücke/Gebäude werden ausgebaut
- ca. **495 km** Glasfasertrasse (Neubau und Bestandsnutzung)

Kommunen

- Abtsteinach
- Birkenau
- Fürth i. Odw.
- Gorxheimertal
- Grasellenbach
- Mörlenbach
- Rimbach
- Wald-Michelbach
- Lindenfels

Technisches Konzept zur Projektrealisierung in Grasellenbach

225 unterversorgte Adressen
+ 12 Nachmeldungen

Ca. 17 km neuer Trassenbau

Innerorts: ca. 10,9 km

Außerorts: ca. 6,1 km

4 neue MFG18 Gehäuse (Sammler)

Ca. 17 neue NVT-Standorte

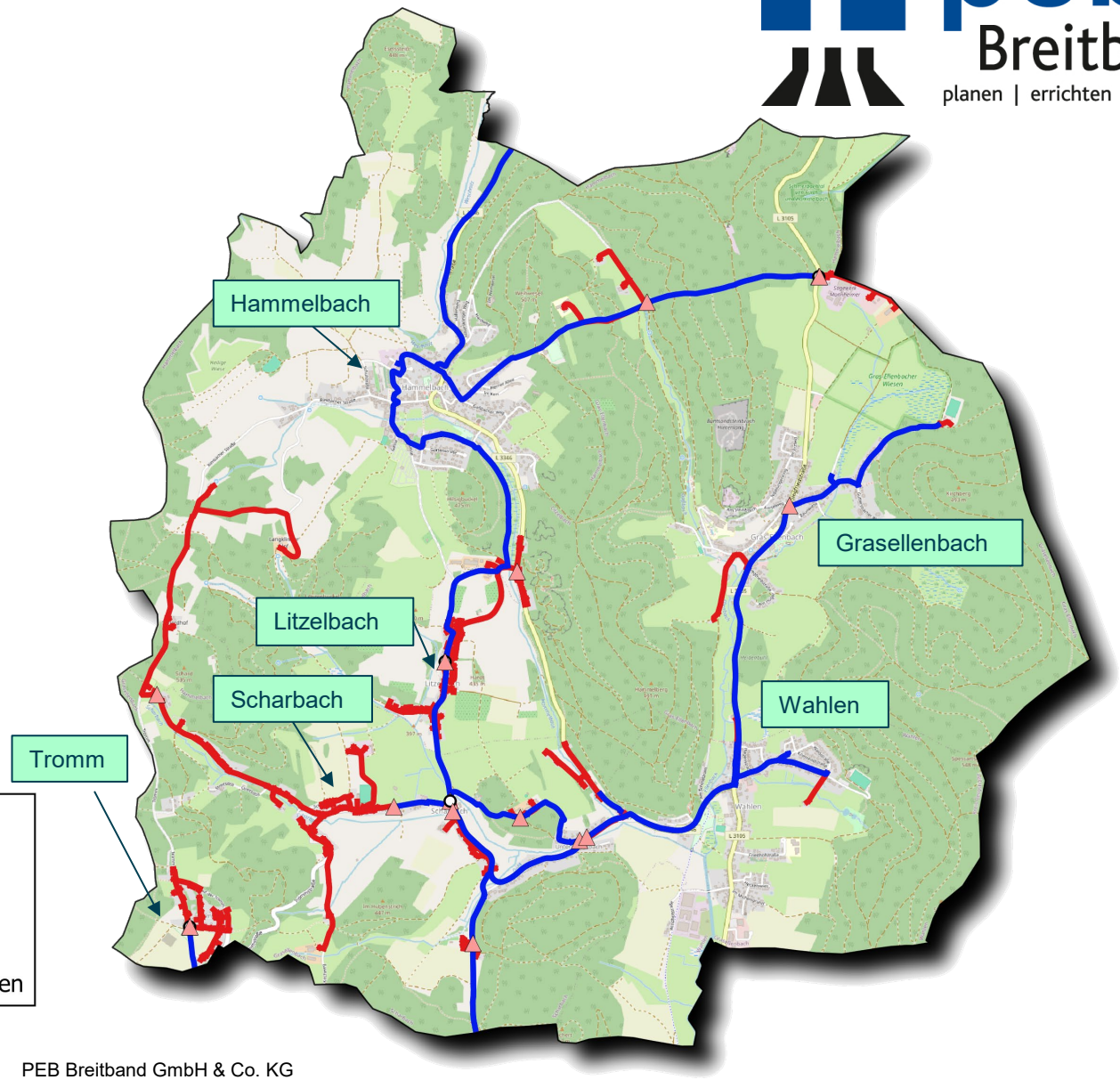

Bauzeitenplan Grasellenbach

		Gesamtpotenzial			Termine			
Gemeinde	**SVT- Ort**	**HP**	**WE**	**GE**	**Baubeginn**	**Bauende**	**Kabelbeginn**	**In Betrieb**
Grasellenbach	X_(weiße Flecken)	9	13	1	28.08.2026	09.10.2026	12.10.2026	10.12.2026
Grasellenbach	Scharbach	108	167	6	17.12.2026	09.07.2027	12.07.2027	15.11.2027
Grasellenbach	Litzelbach	67	86	10	12.07.2027	04.11.2027	05.11.2027	14.02.2028
Grasellenbach	Tromm	63	75	5	13.10.2027	09.02.2028	10.02.2028	30.03.2028

Bauzeitenplan Grasellenbach

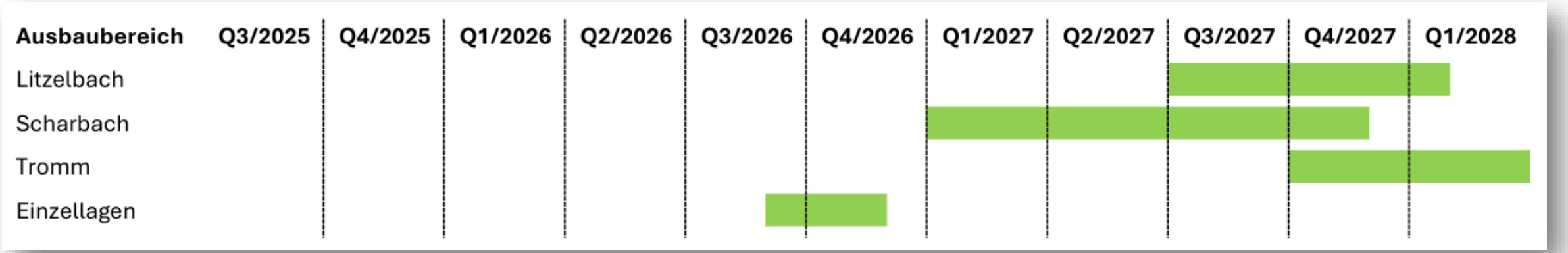

Technisches Konzept zur Projektrealisierung

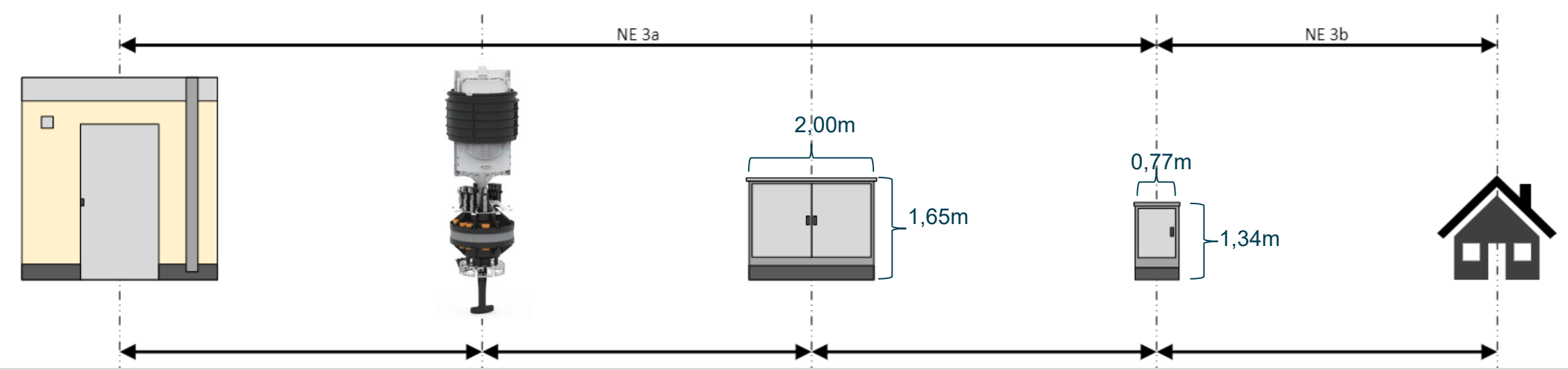

POP-Standort (POP)

Sammelmuffe (S-Muffe)

Sammelverteiler (SVT)

Straßenverteiler (NVT)

Hausübergabepunkt (HÜP)

Bewährte Verlegetechniken beim Glasfaserausbau



Konventioneller Tiefbau



Pflug



Bohrungen



Vibrationseinzugsverfahren (VEV)

Bewährte Verlegetechniken beim Glasfaserausbau





Schneller und sauberer Ausbau durch das Vibrations-Einzugs-Verfahren (VEV)

peb Breitband
planen | errichten | betreiben





Wir informieren Sie bevor die „Bagger rollen“

Vor Beginn der Baumaßnahmen in Ihrer Straße kommen wir auf Sie zu…

… wann wird mit den Baumaßnahmen begonnen

… welche Bereiche sind betroffen

… wer ist der zuständige Bauleiter = Ansprechpartner vor Ort

… Information zu Telefon- und Mailhotline



Vorstellung der technischen Umsetzung Inhaus-Verkabelung

Den Glasfaseranschluss mit CAT-Verkabelung im Haus nutzen

CAT-Verkabelung

- Inhausverkabelung mit CAT6 oder besser (CAT6 oder höherwertig)
- Ideale Internetversorgung im Wohnraum
- Begrenzte Bandbreite bis 1.000 Mbit/s
- Unterhalb CAT6-Standard: ~100 Mbit/s

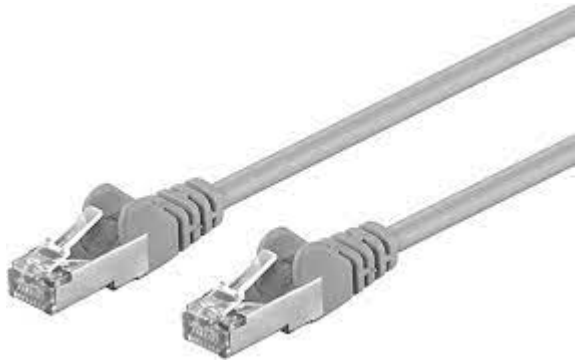

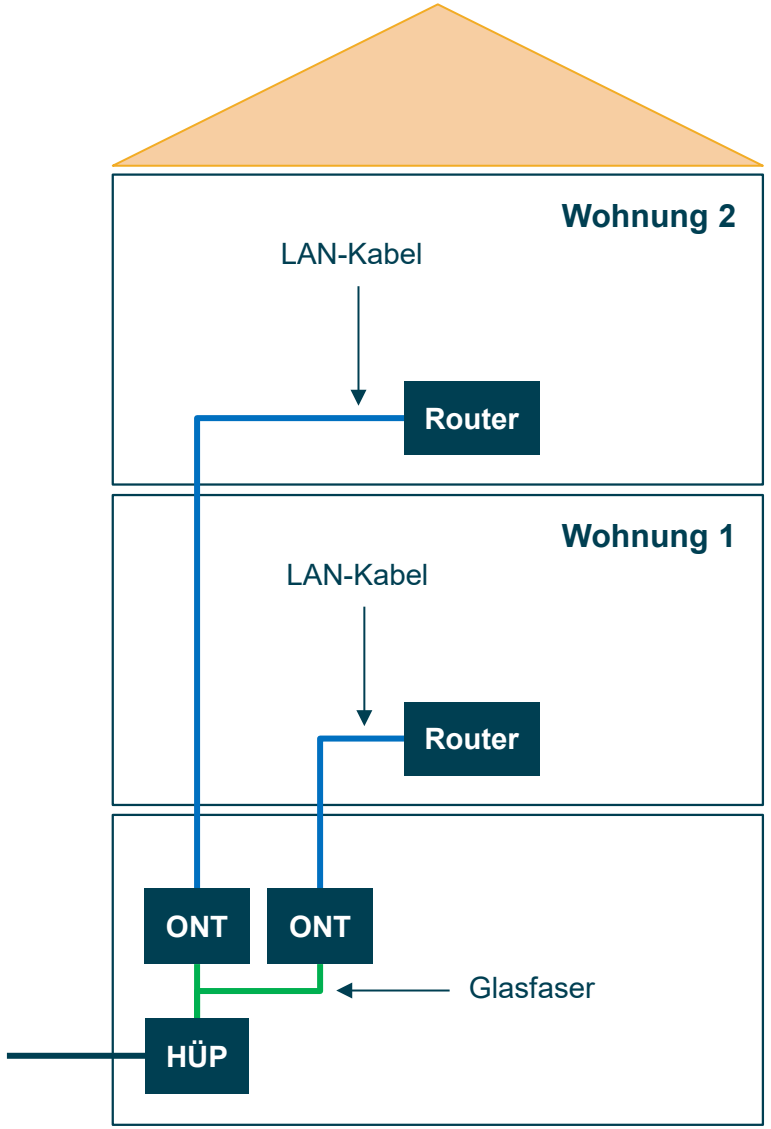

Den Glasfaseranschluss mit Glasfaser im Haus nutzen

Glasfaser

- Inhaus-Verkabelung mit Glasfaser (Single Mode)
- Ideale Internetversorgung im Wohnraum
- Zukunftsfähig für sehr hohe Bandbreiten

ENTEGA Glasfaser-Kit





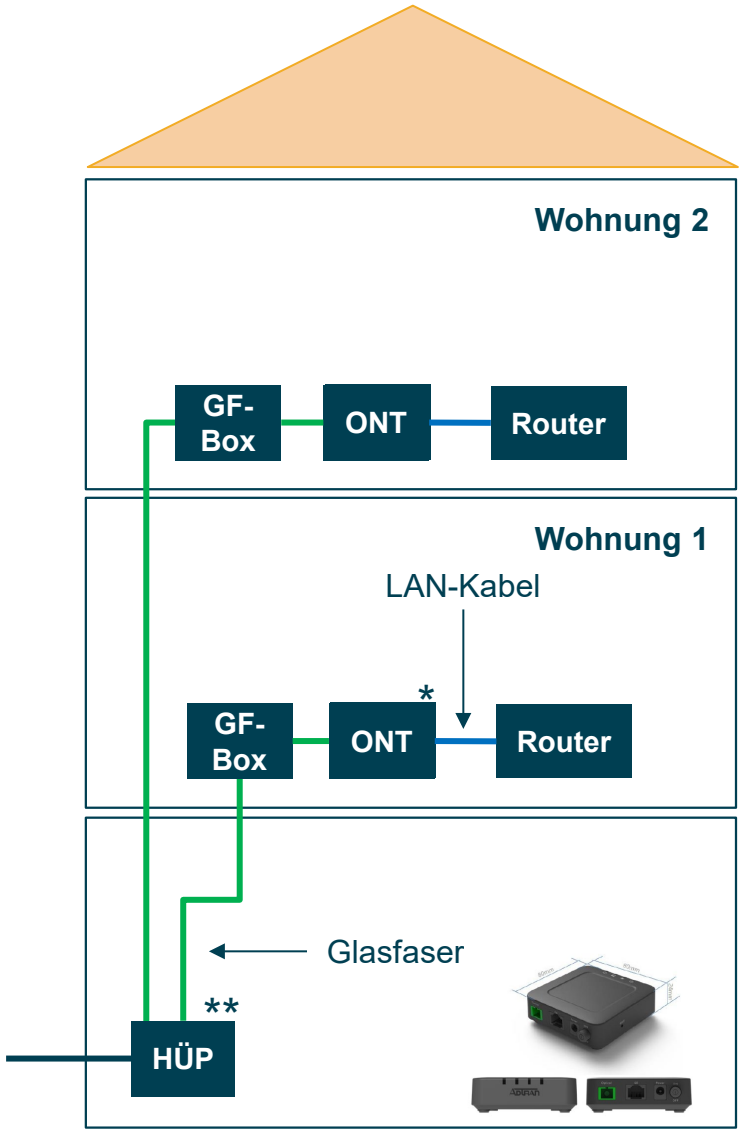

* ONT: Optical Network Termination
** HÜP: Hausübergabepunkt

ENTEGA GLASFASER INSTALLATIONSSERVICE

399 €
Zubuchbar zu Ihrem ENTEGA Glasfasertarif!

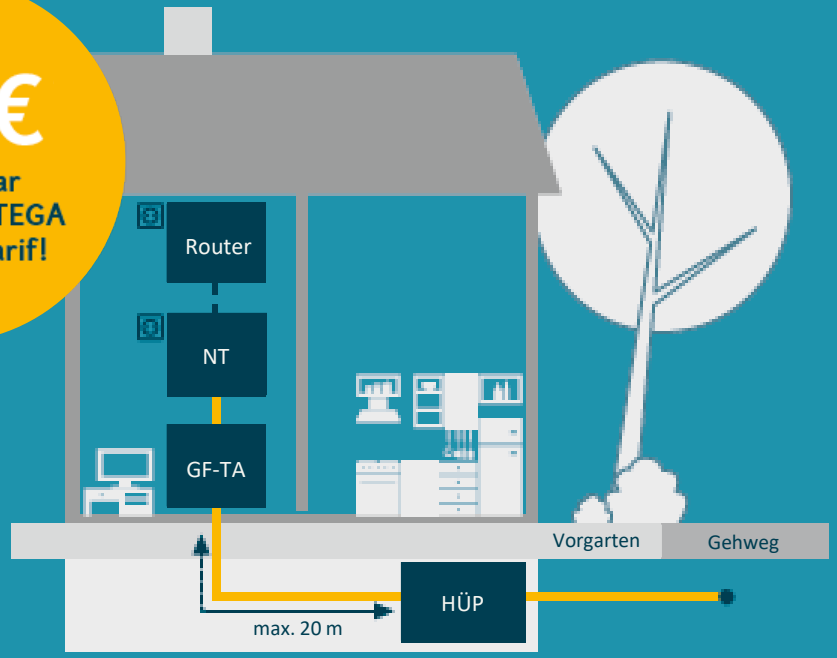

Leistungsumfang

- Fachgerechte Montage der Glasfaser-Abschlussdose (GF-TA)
- Verlegung des Glasfaserkabels bis zu 20 Meter
- Anschließen des Glasfaserkabels an den Hausübergabepunkt (HÜP)
- Maximal zwei Bohrungen durch Wand oder Decke inkl. Arbeitszeit sowie An- und Abfahrt

entega

Vorstellung unserer Glasfaser-Produkte für Sie

WOZU BRAUCHEN WIR EIGENTLICH GLASFASER?

- Homeoffice und Homeschooling
- Störungsfreies Videostreaming
- 4K zukünftig als neues Standardbildformat – Zukunft 8K
- Ruckelfreies Surferlebnis – egal, wie viele parallele Anwendungen stattfinden
- Smart Home – intelligentes Haus
- Cloud-Computing für Unternehmen
- Beschleunigung von digitalen Geschäftsprozessen
- Schneller Up- und Download von großen Datenmengen
- E-Health – „Online-Sprechstunde“
- E-Amt – digitale Verwaltungsprozesse

GEFÖRDERTER GLASFASER - HAUSANSCHLUSS

- ✓ **Kostenfreier Hausanschluss**, unabhängig ob Sie sich für einen ENTEGA Glasfaser-Tarif entscheiden.
- ✓ Gefördert durch die **Gigabitförderung 2.0 der Bundesregierung.**
- ✓ **Bestellen Sie jetzt Ihren Glasfaser-Hausanschluss** - Sie steigern den Wert Ihrer Immobilie und sind startklar für die Datenmengen der Zukunft.



entega

SIE HABEN DIE WAHL.





- GARANTIERTE GESCHWINDIGKEIT
- AUSGEZEICHNETE LEISTUNGSFÄHIGKEIT
- ZUVERLÄSSIGE VERBINDUNGS-STABILITÄT
- ÖKOLOGISCH UND KLIMAFREUNDLICH

INTERNET
TELEFONIE

2*in1

ENTEGA
HOME
KOMBI

ENTEGA 2-IN-1 TARIFPAKETE

Geförderter Hausanschluss

Ø 38,65 € pro Monat

HOME KOMBI 300	HOME KOMBI 600	HOME KOMBI 1.000
✓ Ultra-Highspeed-Internetflat mit bis zu 300 Mbit/s Download und mit bis zu 150 Mbit/s Upload	✓ Ultra-Highspeed-Internetflat mit bis zu 600 Mbit/s Download und mit bis zu 300 Mbit/s Upload	✓ Ultra-Highspeed-Internetflat mit bis zu 1.000 Mbit/s Download und mit bis zu 300 Mbit/s Upload
✓ Festnetzflat Deutschland	✓ Festnetzflat Deutschland	✓ Festnetzflat Deutschland
✓ Geförderter Hausanschluss	✓ Geförderter Hausanschluss	✓ Geförderter Hausanschluss
Erste 6 Monate 19,90 €	**Erste 6 Monate** 19,90 €	**Erste 6 Monate** 19,90 €
Ab dem 7. Monat 44,90 € im Monat	Ab dem 7. Monat 59,90 € im Monat	Ab dem 7. Monat 69,90 € im Monat

ÖKOSTROM
INTERNET
TELEFONIE

3* in 1

ENTEGA
ZUHAUSE
FLAT 400

entega

ENTEGA 3-IN-1 TARIFPAKETE

Geförderter Hausanschluss

ZUHAUSE FLAT 400 S Für 1-2-Personen-Haushalte	ZUHAUSE FLAT 400 M Für 2-3-Personen-Haushalte	ZUHAUSE FLAT 400 L Für 3-4-Personen-Haushalte
✓ Ökostrom-Flatrate **bis 2.400 kWh** im Jahr	✓ Ökostrom-Flatrate **bis 3.550 kWh** im Jahr	✓ Ökostrom-Flatrate **bis 4.950 kWh** im Jahr
✓ **Highspeed-Internet-Flat mit bis zu 400 Mbit/s Download und mit bis zu 200 Mbit/s Upload** ✓ **Festnetzflat Deutschland**		
Mit max. 100 Mbit/s 99,90 € **im Monat**	**Mit max. 100 Mbit/s** 128,90 € **im Monat**	**Mit max. 100 Mbit/s** 157,90 € **im Monat**
Ab Glasfaserverfügbarkeit mit bis zu 400 Mbit/s 111,90 € im Monat	Ab Glasfaserverfügbarkeit mit bis zu 400 Mbit/s 140,90 € im Monat	Ab Glasfaserverfügbarkeit mit bis zu 400 Mbit/s 169,90 € im Monat

120 €
FRÜHBUCHER-VORTEIL*

- ✓ Premium-Router zubuchbar
- ✓ Keine Nachzahlung
- ✓ Monatlicher Festpreis
- ✓ Keine doppelten Kosten
  (Ausgleichszahlung bis zu 24 Monate)
- ✓ Eine Rechnung für alles

Bei Bedarf XS-Paket (bis 1.300 kWh) und XL-Paket (bis 7.000 kWh) erhältlich. Bandbreiten-Upgrades auf bis zu 600 oder 1.000 Mbit/s zubuchbar.

* Frühbucher-Vorteil: Kunden erhalten bei Buchung der ENTEGA Zuhause Flat 400 während der genannten Gültigkeitsdauer dieses Angebots eine monatliche Gutschrift in Höhe von jeweils 10 € über 12 Monate auf ihrer monatlichen Abrechnung. Es zählt das Datum des Vertragseingangs bei ENTEGA. Die Prämie gilt nur in ausgewählten Vertriebsgebieten des geförderten Glasfaserausbaus. Keine Barauszahlung möglich.

ENTEGA TV

OPTIONAL DAZUBUCHEN

- ✓ Für alle Flat-Pakete
- ✓ 110 Sender und davon 60 in HD-Qualität
- ✓ Replay, Time-Shift- und Aufnahmefunktion
- ✓ Mobiles Fernsehen innerhalb des Heimnetzes
- ✓ 3 parallele Streams
- ✓ 20 h Aufnahmezeit inklusive



ENTEGA MOBILFUNK

ALLNET-FLAT DAZUBUCHEN

- ✓ Telefon- und SMS-Flatrate in alle deutschen Netze
- ✓ LTE-Highspeed-Internet mit bis zu 100 Mbit/s
- ✓ Mit bis zu 20 GB Datenvolumen
- ✓ Optimale D-Netz-Qualität
- ✓ Auf Wunsch kann ein attraktives Smartphone* dazugebucht werden



* Abbildung beispielhaft.

WIR SIND FÜR SIE DA









Persönliche Beratung – Terminvereinbarung

06151 862 9002

Weitere Informationen

06151 493 8654

entega.de/glasfaser-bergstrasse

ENTEGA Point Heppenheim

SIE HABEN NOCH FRAGEN?

peb Breitband
planen | errichten | betreiben

Vielen Dank für Ihre Aufmerksamkeit.

entega